info@alutronic.de
+49(0)2353 915-5

Eigenschaften PR 128

Breite [mm]:	88,0
Höhe [mm]:	25,0
Bodenstärke [mm]:	4,5
Legierung:	AlMgSi 0,5 F22
Metergewicht [kg/m]:	2,9659

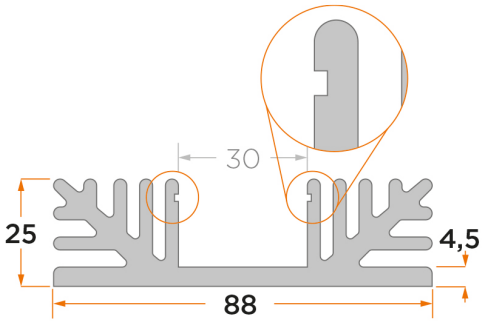

Weitere Informationen

Standard-Profilkühlkörper mit versenkter Montagefläche Oberflächen: AL= blank entfettet, NE= naturfarbig eloxiert, SE- schwarz eloxiert, CR= naturfarbig, gelb chromatiert (Chrom6 frei, RoHs/ REACH konform) Legierung: AlMgSi 0,5 F22 Standardtoleranzen (andere Toleranzen auf Anfrage): Strangpresstoleranz: DIN 1748 – Teil 4 bzw. DIN 17615 – Teil 3, DIN ISO 755 – 9 bzw. DIN ISO 12020 – 2 Bearbeitungstoleranz: DIN 2768 m Auf Kundenwunsch: Länge, Bearbeitung, Oberfläche, Befestigungen, Isolier-/Wärmeleitmaterial

Thermische Parameter
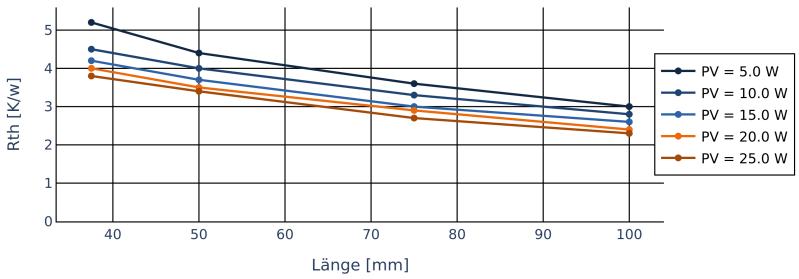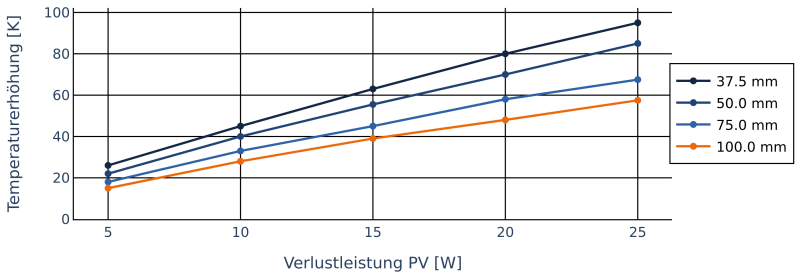
PV [W]	**RthK [K/W]**			
5,0	**5,2**	**4,4**	**3,6**	**3,0**
10,0	**4,5**	**4,0**	**3,3**	**2,8**
15,0	**4,2**	**3,7**	**3,0**	**2,6**
20,0	**4**	**3,5**	**2,9**	**2,4**
25,0	**3,8**	**3,4**	**2,7**	**2,3**
Länge in mm	**37,5**	**50,0**	**75,0**	**100,0**