info@alutronic.de
+49(0)2353 915-5

Eigenschaften PR 130

Breite [mm]:	88,0
Höhe [mm]:	35,0
Bodenstärke [mm]:	5,0
Legierung:	AlMgSi 0,5 F22
Metergewicht [kg/m]:	2,9367

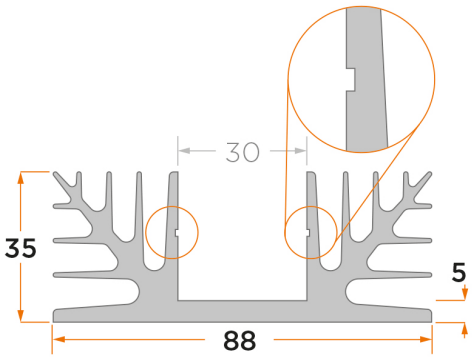

Weitere Informationen

Standard-Profilkühlkörper mit versenkter Montagefläche Oberflächen: AL= blank entfettet, NE= naturfarbig eloxiert, SE- schwarz eloxiert, CR= naturfarbig, gelb chromatiert (Chrom6 frei, RoHs/ REACH konform) Legierung: AlMgSi 0,5 F22 Standardtoleranzen (andere Toleranzen auf Anfrage): Strangpresstoleranz: DIN 1748 – Teil 4 bzw. DIN 17615 – Teil 3, DIN ISO 755 – 9 bzw. DIN ISO 12020 – 2 Bearbeitungstoleranz: DIN 2768 m Auf Kundenwunsch: Länge, Bearbeitung, Oberfläche, Befestigungen, Isolier-/Wärmeleitmaterial

Thermische Parameter
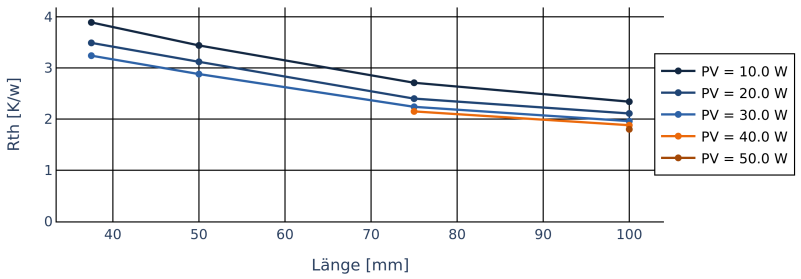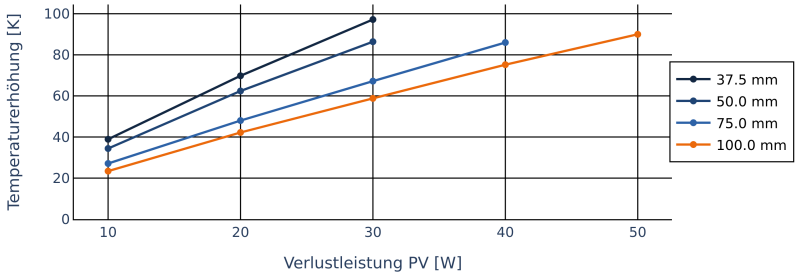
PV [W]	RthK [K/W]			
10,0	**3,89**	**3,44**	**2,71**	**2,34**
20,0	**3,49**	**3,12**	**2,4**	**2,11**
30,0	**3,24**	**2,88**	**2,24**	**1,96**
40,0			**2,15**	**1,88**
50,0				**1,8**
Länge in mm	**37,5**	**50,0**	**75,0**	**100,0**