info@alutronic.de
+49(0)2353 915-5

Eigenschaften PR 18

Breite [mm]:	18,0
Höhe [mm]:	20,0
Bodenstärke [mm]:	1,5
Legierung:	AlMgSi 0,5 F22
Metergewicht [kg/m]:	0,22

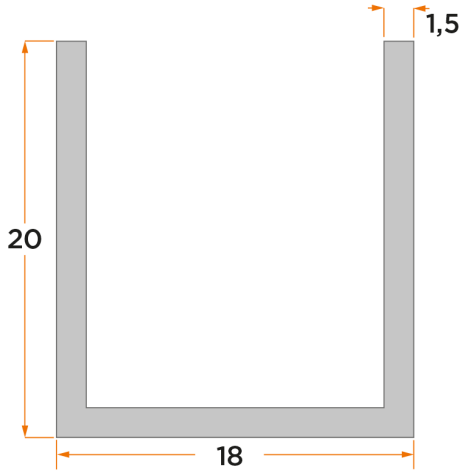

Weitere Informationen

Standard-Profilkühlkörper Oberflächen: AL= blank entfettet, NE= naturfarbig eloxiert, SE- schwarz eloxiert, CR= naturfarbig, gelb chromatiert (Chrom6 frei, RoHs/ REACH konform) Legierung: AlMgSi 0,5 F22 Standardtoleranzen (andere Toleranzen auf Anfrage): Strangpresstoleranz: DIN 1748 – Teil 4 bzw. DIN 17615 – Teil 3, DIN ISO 755 – 9 bzw. DIN ISO 12020 – 2 Bearbeitungstoleranz: DIN 2768 m Auf Kundenwunsch: Länge, Bearbeitung, Oberfläche, Befestigungen, Isolier-/Wärmeleitmaterial

Thermische Parameter
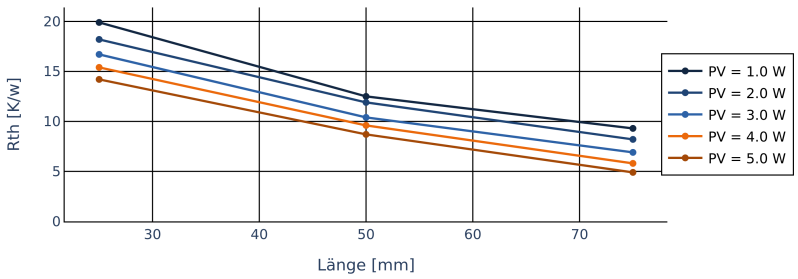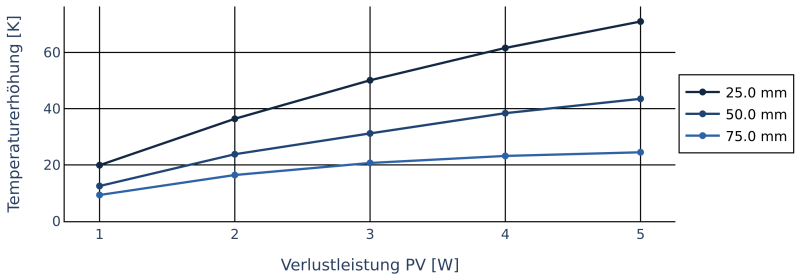
PV [W]	RthK [K/W]		
1,0	**19,9**	**12,5**	**9,3**
2,0	**18,2**	**11,9**	**8,2**
3,0	**16,7**	**10,4**	**6,9**
4,0	**15,4**	**9,6**	**5,8**
5,0	**14,2**	**8,7**	**4,9**
Länge in mm	**25,0**	**50,0**	**75,0**