info@alutronic.de
+49(0)2353 915-5

Eigenschaften PR 186

Breite [mm]:	265,0
Höhe [mm]:	74,0
Bodenstärke [mm]:	15,0
Legierung:	AlMgSi 0,5 F22
Metergewicht [kg/m]:	23,8211

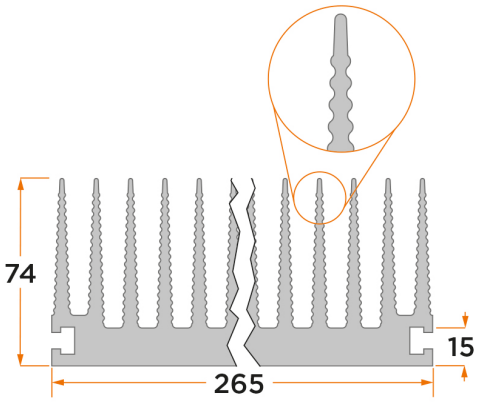

Weitere Informationen

Standard-Profilkühlkörper einseitig verrippt (Kammprofil) Oberflächen: AL= blank entfettet, NE= naturfarbig eloxiert, SE- schwarz eloxiert, CR= naturfarbig, gelb chromatiert (Chrom6 frei, RoHs/ REACH konform) Legierung: AlMgSi 0,5 F22 Standardtoleranzen (andere Toleranzen auf Anfrage): Strangpresstoleranz: DIN 1748 – Teil 4 bzw. DIN 17615 – Teil 3, DIN ISO 755 – 9 bzw. DIN ISO 12020 – 2 Bearbeitungstoleranz: DIN 2768 m Auf Kundenwunsch: Länge, Bearbeitung, Oberfläche, Befestigungen, Isolier-/Wärmeleitmaterial
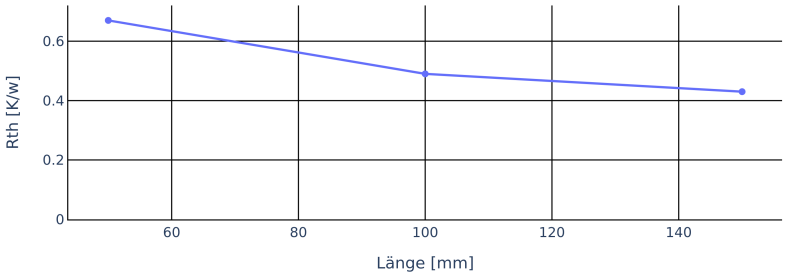
Thermische Parameter