Eigenschaften PR 210

Breite [mm]:	107,0
Höhe [mm]:	107,0
Bodenstärke [mm]:	6,4
Legierung:	AlMgSi 0,5 F22
Metergewicht [kg/m]:	7,1667

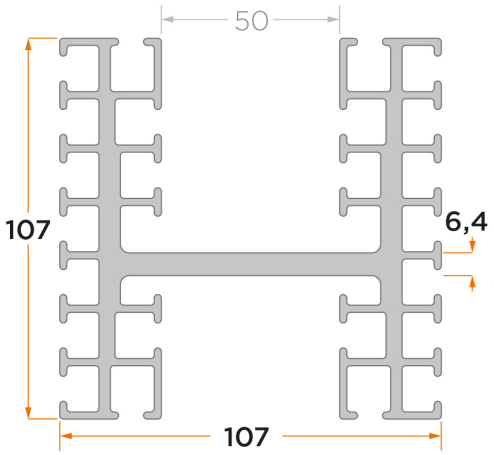

Weitere Informationen

Standard-Profilkühlkörper mit Montagefläche Oberflächen: AL= blank entfettet, NE= naturfarbig eloxiert, SE- schwarz eloxiert, CR= naturfarbig, gelb chromatiert (Chrom6 frei, RoHs/ REACH konform) Legierung: AlMgSi 0,5 F22 Standardtoleranzen (andere Toleranzen auf Anfrage): Strangpresstoleranz: DIN 1748 – Teil 4 bzw. DIN 17615 – Teil 3, DIN ISO 755 – 9 bzw. DIN ISO 12020 – 2 Bearbeitungstoleranz: DIN 2768 m Auf Kundenwunsch: Länge, Bearbeitung, Oberfläche, Befestigungen, Isolier-/Wärmeleitmaterial

Thermische Parameter
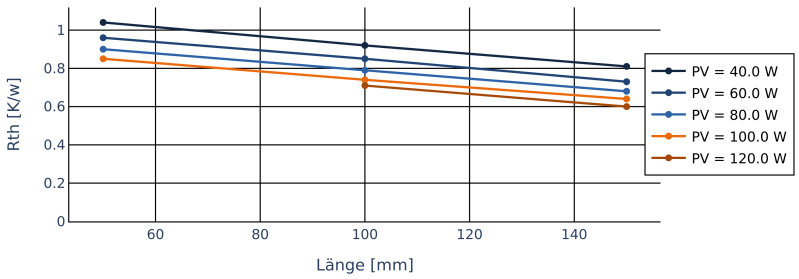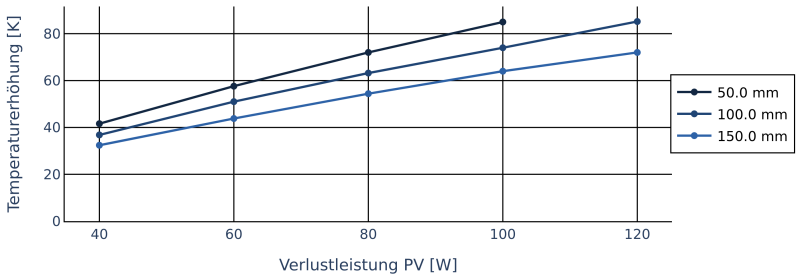
PV [W]	RthK [K/W]		
40,0	**1,04**	**0,92**	**0,81**
60,0	**0,96**	**0,85**	**0,73**
80,0	**0,9**	**0,79**	**0,68**
100,0	**0,85**	**0,74**	**0,64**
120,0		**0,71**	**0,6**
Länge in mm	**50,0**	**100,0**	**150,0**