info@alutronic.de
+49(0)2353 915-5

Eigenschaften PR 223

Breite [mm]:	125,0
Höhe [mm]:	135,0
Legierung:	AlMgSi 0,5 F22
Metergewicht [kg/m]:	17,8811

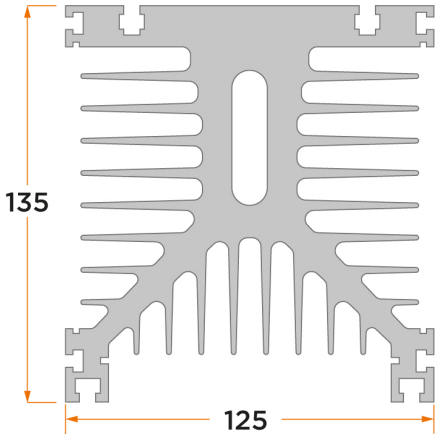

Weitere Informationen

Standard-Profilkühlkörper mit Montagefläche Oberflächen: AL= blank entfettet, NE= naturfarbig eloxiert, SE- schwarz eloxiert, CR= naturfarbig, gelb chromatiert (Chrom6 frei, RoHs/ REACH konform) Legierung: AlMgSi 0,5 F22 Standardtoleranzen (andere Toleranzen auf Anfrage): Strangpresstoleranz: DIN 1748 – Teil 4 bzw. DIN 17615 – Teil 3, DIN ISO 755 – 9 bzw. DIN ISO 12020 – 2 Bearbeitungstoleranz: DIN 2768 m Auf Kundenwunsch: Länge, Bearbeitung, Oberfläche, Befestigungen, Isolier-/Wärmeleitmaterial

Thermische Parameter
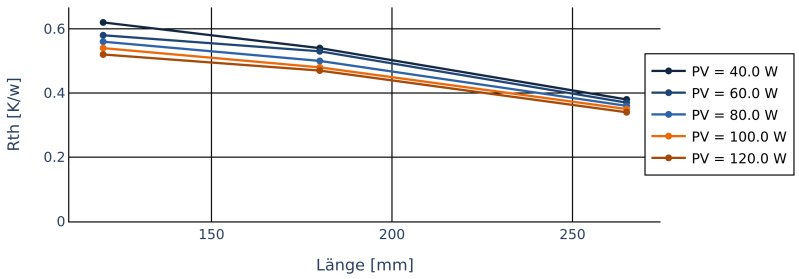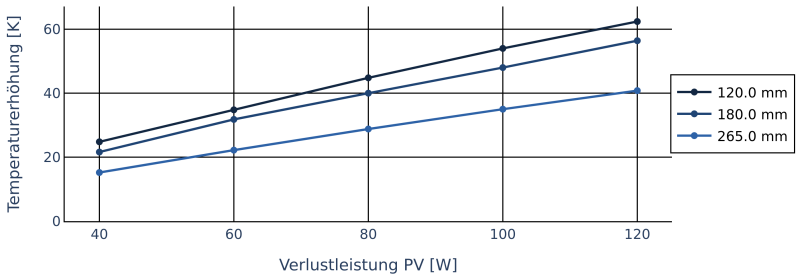
PV [W]	RthK [K/W]		
40,0	**0,62**	**0,54**	**0,38**
60,0	**0,58**	**0,53**	**0,37**
80,0	**0,56**	**0,5**	**0,36**
100,0	**0,54**	**0,48**	**0,35**
120,0	**0,52**	**0,47**	**0,34**
Länge in mm	**120,0**	**180,0**	**265,0**