info@alutronic.de
+49(0)2353 915-5

Eigenschaften PR 290

Breite [mm]:	23,0
Höhe [mm]:	30,0
Bodenstärke [mm]:	6,0
Legierung:	AlMgSi 0,5 F22
Metergewicht [kg/m]:	0,7045

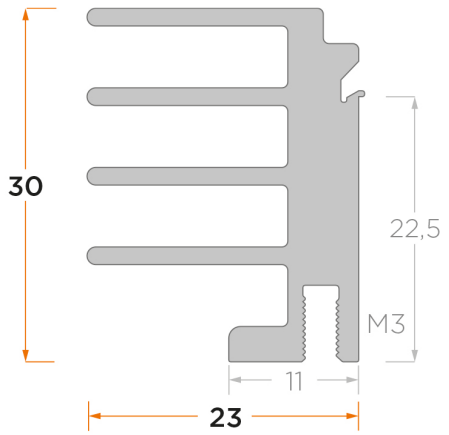

Weitere Informationen

Standard-Profilkühlkörper für Clip-Montage mit den Clip-Typen: MC725, MC 726, MC 773, MC 797 Oberflächen: AL= blank entfettet, NE= naturfarbig eloxiert, SE- schwarz eloxiert, CR= naturfarbig, gelb chromatiert (Chrom6 frei, RoHs/ REACH konform) Legierung: AlMgSi 0,5 F22 Standardtoleranzen (andere Toleranzen auf Anfrage): Strangpresstoleranz: DIN 1748 – Teil 4 bzw. DIN 17615 – Teil 3, DIN ISO 755 – 9 bzw. DIN ISO 12020 – 2 Bearbeitungstoleranz: DIN 2768 m Auf Kundenwunsch: Länge, Bearbeitung, Oberfläche, Befestigungen, Isolier-/Wärmeleitmaterial

Thermische Parameter
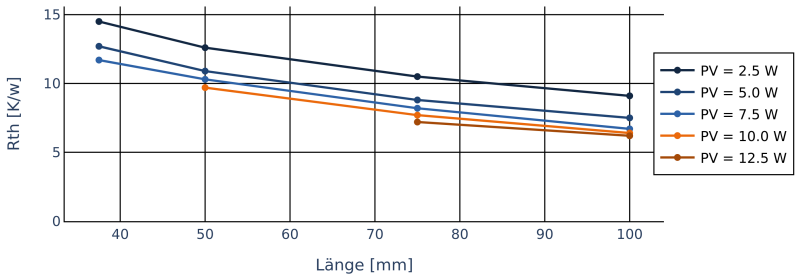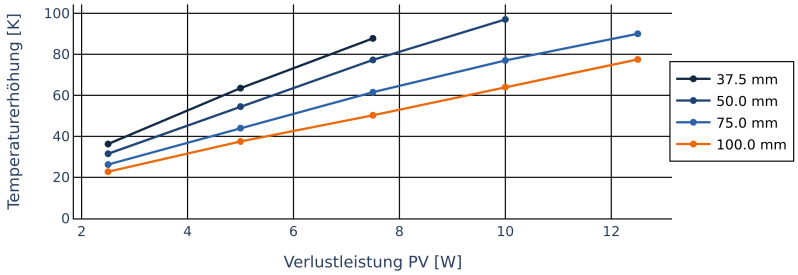
PV [W]	RthK [K/W]			
2,5	**14,5**	**12,6**	**10,5**	**9,1**
5,0	**12,7**	**10,9**	**8,8**	**7,5**
7,5	**11,7**	**10,3**	**8,2**	**6,7**
10,0		**9,7**	**7,7**	**6,4**
12,5			**7,2**	**6,2**
Länge in mm	**37,5**	**50,0**	**75,0**	**100,0**