info@alutronic.de
+49(0)2353 915-5

Eigenschaften PR 362

Breite [mm]:	125,0
Höhe [mm]:	58,0
Legierung:	AlMgSi 0,5 F22
Metergewicht [kg/m]:	4,292

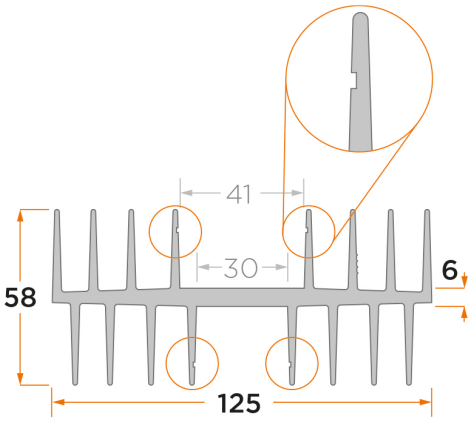

Weitere Informationen

Standard-Profilkühlkörper mit 2 versenkten Montageflächen Oberflächen: AL= blank entfettet, NE= naturfarbig eloxiert, SE- schwarz eloxiert, CR= naturfarbig, gelb chromatiert (Chrom6 frei, RoHs/ REACH konform) Legierung: AlMgSi 0,5 F22 Standardtoleranzen (andere Toleranzen auf Anfrage): Strangpresstoleranz: DIN 1748 – Teil 4 bzw. DIN 17615 – Teil 3, DIN ISO 755 – 9 bzw. DIN ISO 12020 – 2 Bearbeitungstoleranz: DIN 2768 m Auf Kundenwunsch: Länge, Bearbeitung, Oberfläche, Befestigungen, Isolier-/Wärmeleitmaterial Hilfreiche Informationen: Thermo-Diagramm dieses Profils. Bedingungen für die Ermittlung der Werte finden Sie unter: <FONT COLOR='#EB690B'>alutronic.de/ service/thermische-leistungswerte</FONT > Grundlagen der Thermodynamik zur Auslegung Ihres Kühlkörpers finden Sie unter: <FONT COLOR='#EB690B'>alutronic.de/service/technische-grundlagen</FONT >

Thermische Parameter

PV [W]	RthK [K/W]		
10,0	2,64	1,81	1,46
20,0	2,31	1,56	1,25
40,0	2,03	1,36	1,08
60,0	1,89	1,26	0,99
80,0	1,8	1,2	0,94
Länge in mm	50,0	100,0	150,0

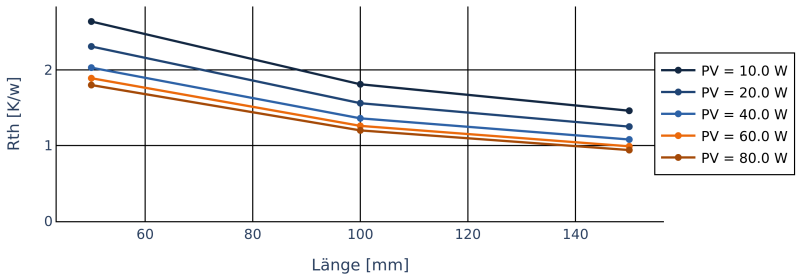

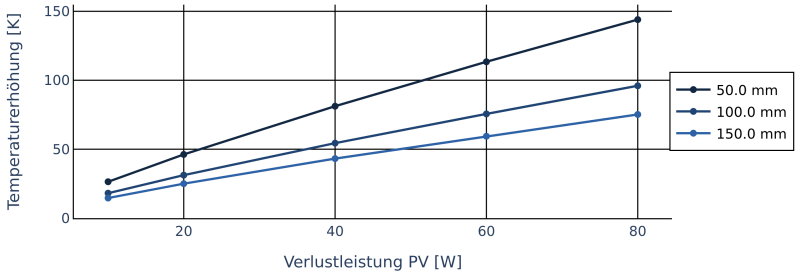

Alutronic Kühlkörper GmbH Co. KG | Auf der Löbke 9-11 | D-58553 Halver
Tel: 02353 9155 | Fax:02353 915333 | www.alutronic.de