info@alutronic.de
+49(0)2353 915-5

Eigenschaften PR 419

Breite [mm]:	12,0
Höhe [mm]:	15,0
Bodenstärke [mm]:	2,0
Legierung:	AlMgSi 0,5 F22
Metergewicht [kg/m]:	0,19

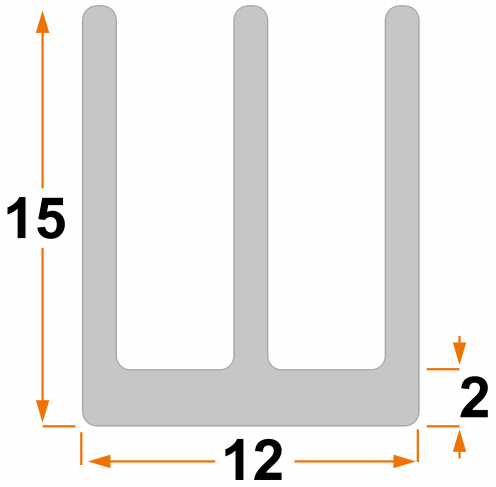

Weitere Informationen

Standard-Profilkühlkörper mit versenkter Montagefläche Oberflächen: AL= blank entfettet, NE= naturfarbig eloxiert, SE- schwarz eloxiert, CR= naturfarbig, gelb chromatiert (Chrom6 frei, RoHs/ REACH konform) Legierung: AlMgSi 0,5 F22 Standardtoleranzen (andere Toleranzen auf Anfrage): Strangpresstoleranz: DIN 1748 – Teil 4 bzw. DIN 17615 – Teil 3, DIN ISO 755 – 9 bzw. DIN ISO 12020 – 2 Bearbeitungstoleranz: DIN 2768 m Auf Kundenwunsch: Länge, Bearbeitung, Oberfläche, Befestigungen, Isolier-/Wärmeleitmaterial

Thermische Parameter
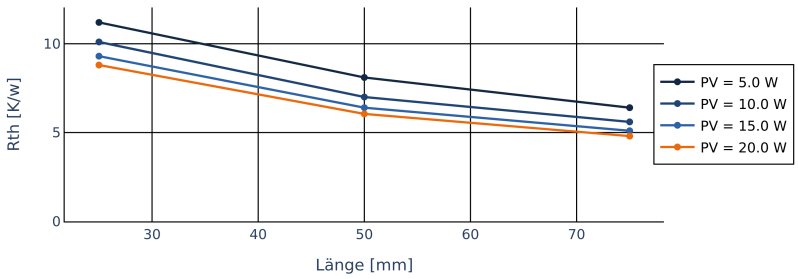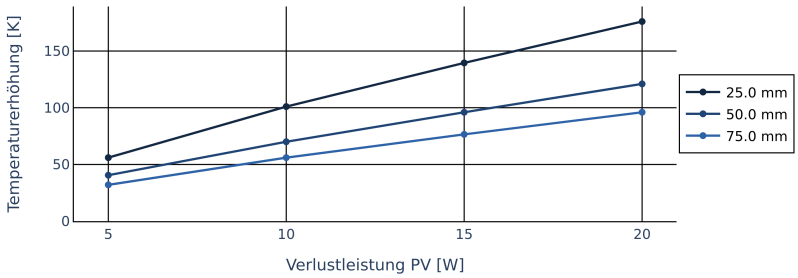
PV [W]		**RthK [K/W]**	
5,0	**11,2**	**8,1**	**6,4**
10,0	**10,1**	**7,0**	**5,6**
15,0	**9,3**	**6,4**	**5,1**
20,0	**8,8**	**6,05**	**4,8**
Länge in mm	**25,0**	**50,0**	**75,0**