info@alutronic.de
+49(0)2353 915-5

Eigenschaften PR 50

Breite [mm]:	65,0
Höhe [mm]:	29,0
Bodenstärke [mm]:	4,0
Legierung:	AlMgSi 0,5 F22
Metergewicht [kg/m]:	1,2757

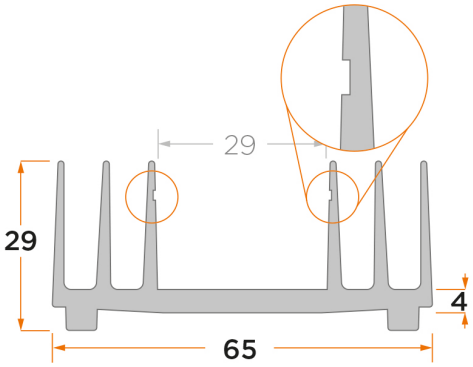

Weitere Informationen

Standard-Profilkühlkörper Oberflächen: AL= blank entfettet, NE= naturfarbig eloxiert, SE- schwarz eloxiert, CR= naturfarbig, gelb chromatiert (Chrom6 frei, RoHs/ REACH konform) Legierung: AlMgSi 0,5 F22 Standardtoleranzen (andere Toleranzen auf Anfrage): Strangpresstoleranz: DIN 1748 – Teil 4 bzw. DIN 17615 – Teil 3, DIN ISO 755 – 9 bzw. DIN ISO 12020 – 2 Bearbeitungstoleranz: DIN 2768 m Auf Kundenwunsch: Länge, Bearbeitung, Oberfläche, Befestigungen, Isolier-/Wärmeleitmaterial

Thermische Parameter
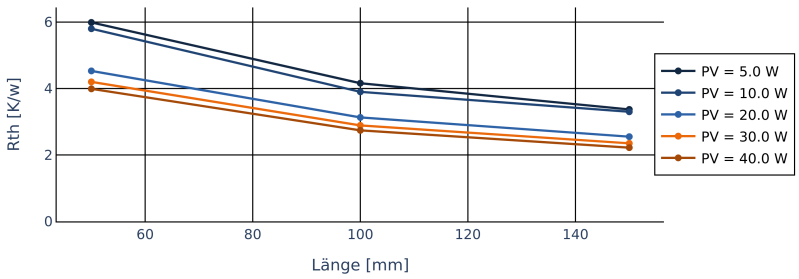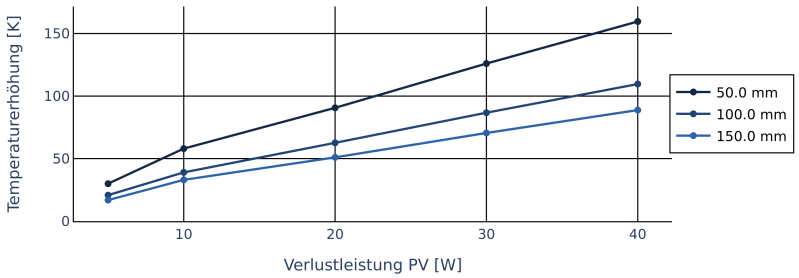
PV [W]	RthK [K/W]		
5,0	**5,99**	**4,16**	**3,37**
10,0	**5,8**	**3,9**	**3,3**
20,0	**4,53**	**3,13**	**2,55**
30,0	**4,2**	**2,89**	**2,35**
40,0	**3,99**	**2,74**	**2,22**
Länge in mm	**50,0**	**100,0**	**150,0**